# Veža č. 8

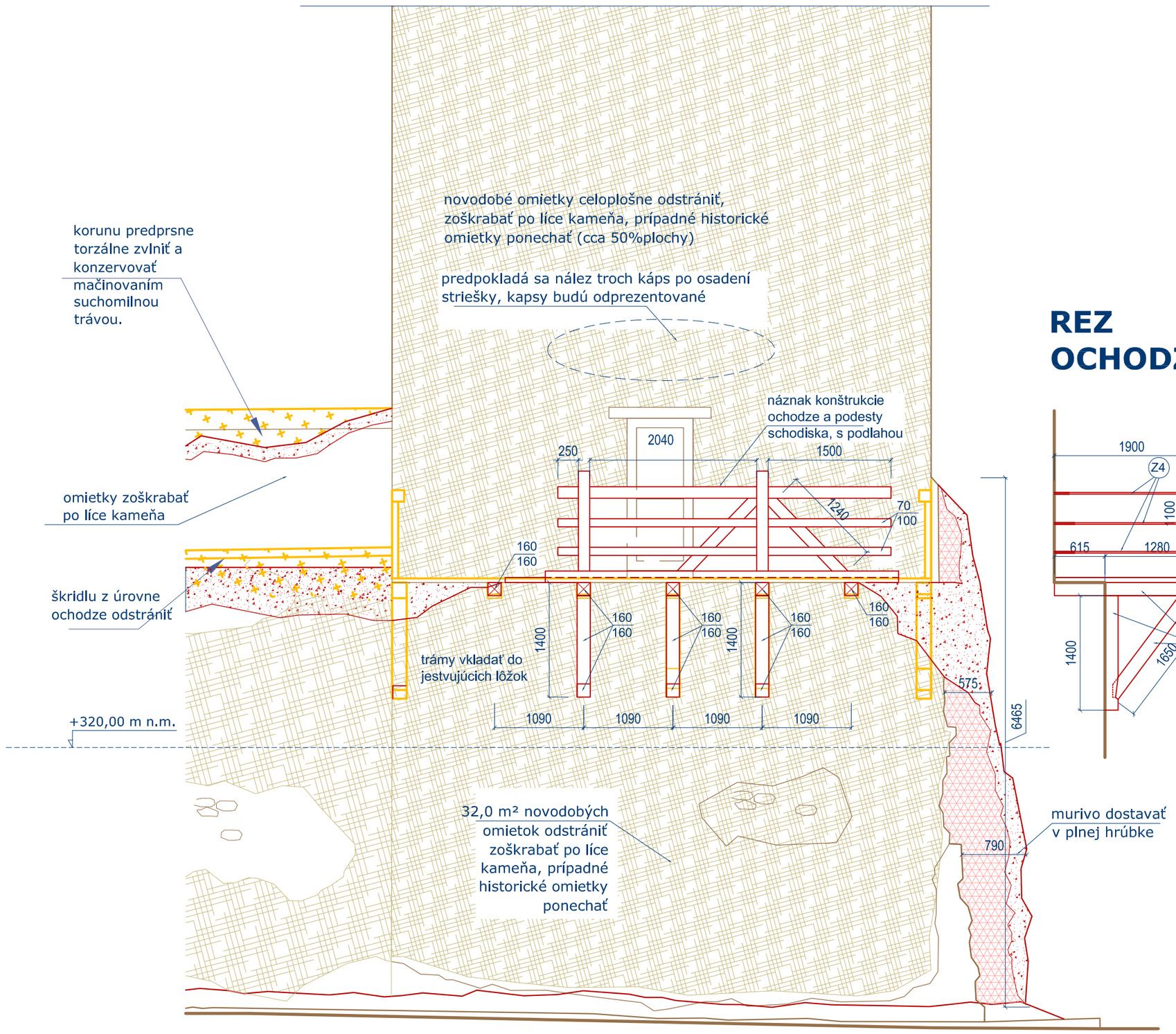


## REZ OCHODZOU

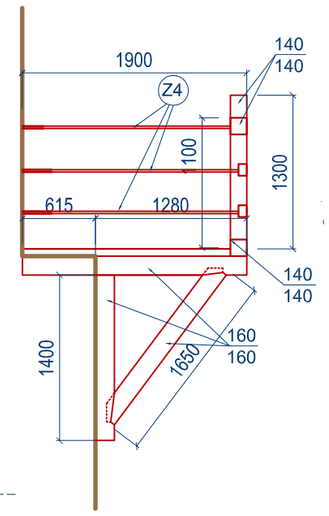


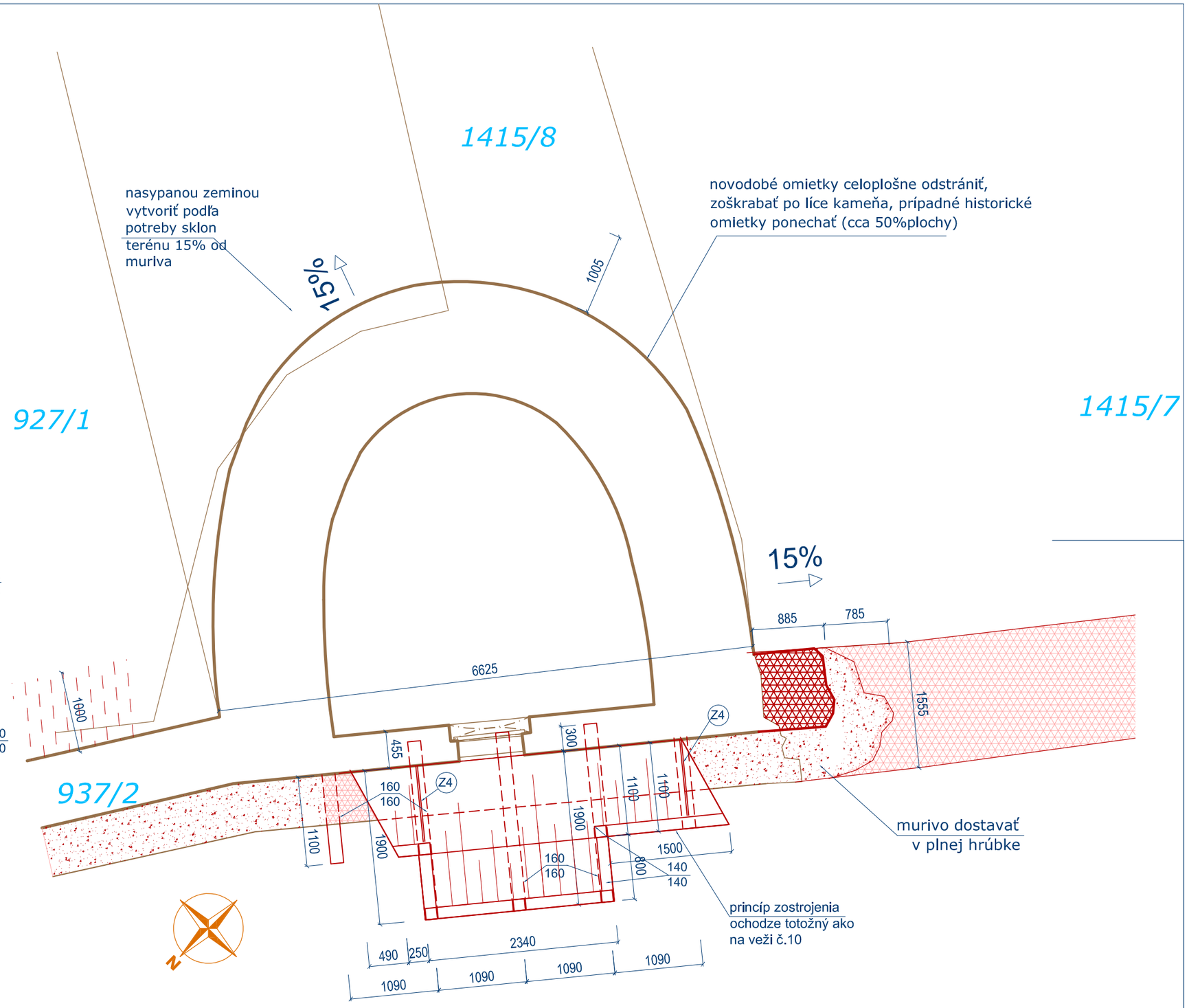


## PÔDORYS 3NP

## POHĽAD VNÚTORNÝ

### VÝPIS REZIVA DB - ochodza

| označ.prvku | prvok | rozmer + (nadmiera) | objem 1ks | počet 1ks | objem m3 | hobľované |
|---|---|---|---|---|---|---|
| 1. | konzola, podpera konzoly +krátka konzola | 160/ 160/ 5100+900=6000<br>160/ 160/ 6000 | 0,154 | 4 | 0,62 | |
| 2. | stojka, rámy, zábradlie | 140/ 140/ 6000 | 0,12 | 6 | 0,71 | |
| 3. | výplň zábradlia | 70/ 100/ 4500 | 0,032 | 2 | 0,064 | |
| | | | | | | |
| | spolu | | | | 1,40m3 | |

***Všetko rezivo ošetriť bezfarebným prostriedkom proti drevokazným škodcom !***
rezivo ochodze , povrchová úrava: 2x napúšťací olej Tikkurila Valtibase,
2x sivá lazúra Tikkurila Kivi

podlaha : fošne 150/60.....6,50m2.....0,40m3
**spolu.....1,80m3**

0 1 2 3 4 5 10M

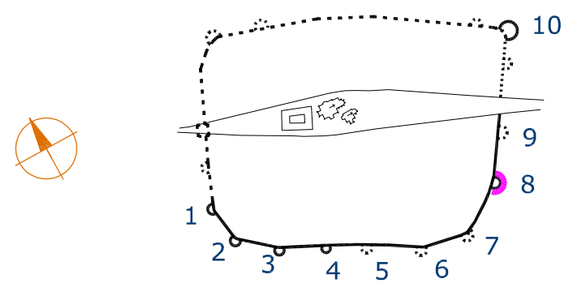


## LEGENDA:

+316,48

- jestvujúce konštrukcie
- jestvujúce murivo v pohľade
- zachované omietky plošne umelecko-remeselne konzervovať
- kamenný článok reštaurátorsky konzervovať
- odstraňované konštrukcie
- koruna muriva
- navrhované murivo v reze
- navrhované murivo v pohľade
- dopĺňané líce k úbytku líca
- murivo hĺbkovo škárované
- dosypaná zemina

Stavba je geometricky nepresná, pred realizáciou všetky rozmery na stavbe premerať!

časť ARCHITEKTÚRA

| | |
|---|---|
| hl. projektant: | Obnova s. r. o.<br>A.Kmeťa 12, 969 01 Banská Štiavnica |
| zod. projektant: | Ing.arch. Peter Nižňanský, reg.č. 1838 AA |
| vypracoval: | Ing.arch.A. Zorvanová,Ing.arch.L.Chovancová |
| investor: | Mesto Sabinov<br>Námestie slobody 57, 083 01 Sabinov |
| miesto stavby: | Sabinov, parc. č. 940, k. ú. Sabinov |

OBNOVA

formát: 6xA4
stupeň: RP
dátum: XI. 2017
mierka: m 1:50
č.v. 24

**Obnova mestského opevnenia v Sabinove**

**Veža č.8 POHĽAD VNÚTORNÝ, PÔDORYS, REZOPOHĽAD JZ - *návrh***